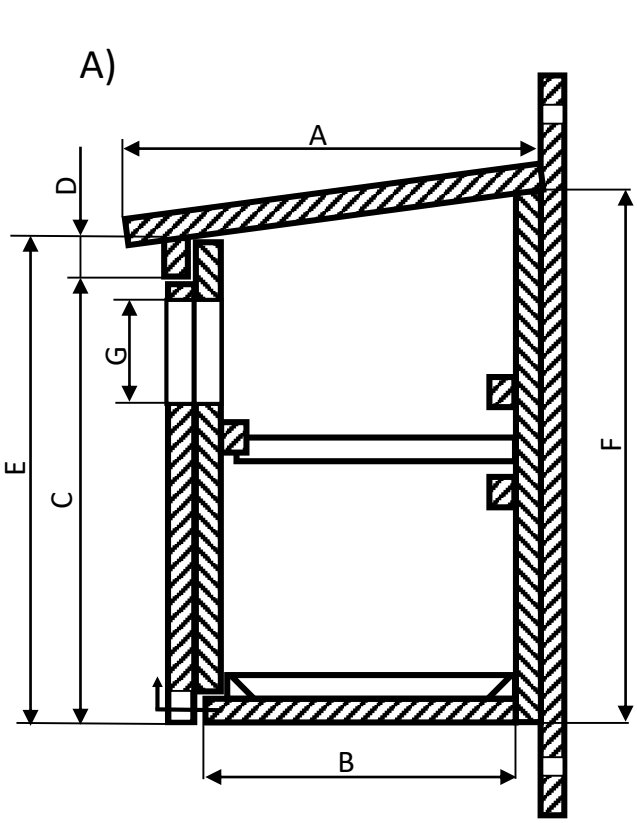

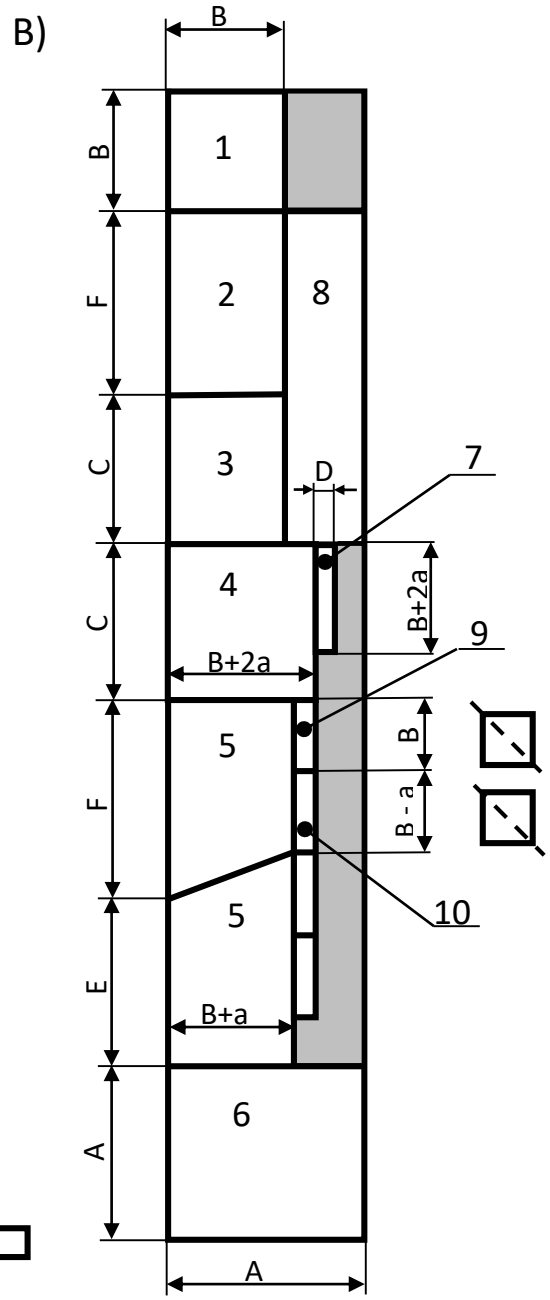

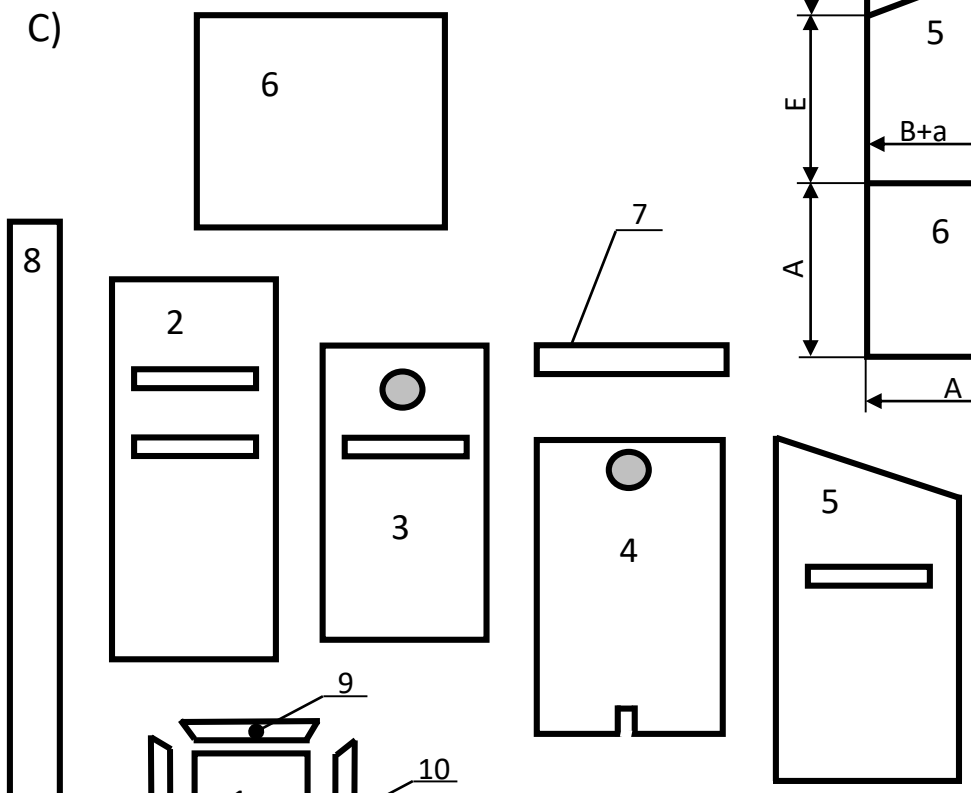

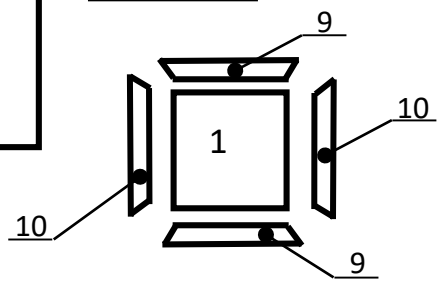

Skrzynka lęgowa dla dziuplaków:

A - przekrój poprzeczny; B - rozmieszczenie elementów na desce; C - elementy skrzynki;1 - dno; 2 - ścianka tylna; 3 - ścianka przednia wewnętrzna; 4 - ścianka przednia zewnętrzna; 5 - ścianka boczna; 6 - daszek; 7 - listwa górna; 8 - listwa mocująca; 9 - listwa dna; 10 - listwa dna

Grubość deski - 2 cm.